Champion

96681638 <ALG3 GB 1000W 0.70A 520V D #2CH HV DA

Champion

Programowalny, stałoprądowy zasilacz LED o mocy 1000 W i klasie bezpieczeństwa elektrycznego I, z interfejsem 700mA, 2 niezależnymi kanałami wyjściowymi i obudową o szczelności IP66, nadający się do stosowania przy transmisjach TV. Przeznaczony do projektorów Altis i Champion z 264 diodami LED, montowany poza nimi w maksymalnej odległości 200 m. Znamionowe napięcie wejściowe: 250 - 440, z trybem czuwania, prąd wyjścia 700mA, z pojedynczym kanałem programowalnym DALI 2. Spełnia wymogi normy IEEE 1789 dotyczącej zalecanych praktyk w związku z migotaniem LED, toteż nadaje się do filmowania w bardzo zwolnionym tempie. Ochrona przeciwprzepięciowa do 10 kV dla trybu wspólnego i różnicowego.

Połączenie z siecią elektroenergetyczną przez listwy zaciskowe. Sieć ta musi być wyposażona w bezpieczniki zgodne z miejscowymi przepisami bezpieczeństwa.

Waga: waga: 5,4 kg

TLG_ALTS_F_3GBPDB_LGY.jpg

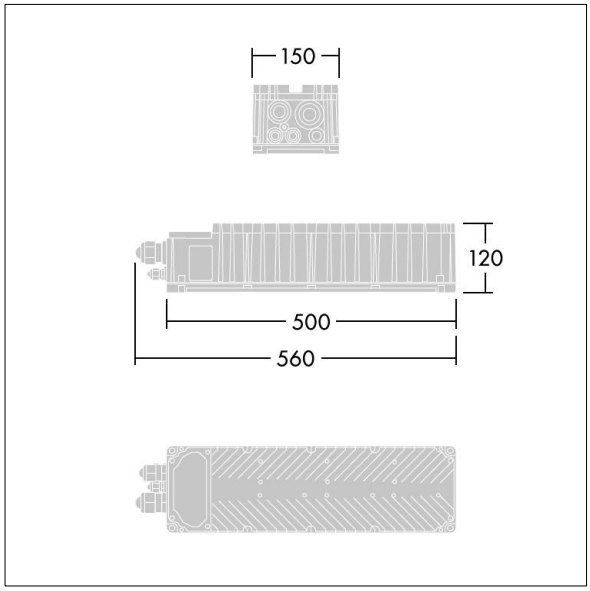

TLG_ALSA_M_GEARBOX.wmf

Wartości oznaczone gwiazdką (*) są wartościami znamionowymi. Jeżeli nie podano inaczej , wartości te obowiązują dla temperatury 25°C

Produkty Thorn Lighting są stale ulepszane. Zastrzegamy sobie prawo do wprowadzania zmian technicznych lub formalnych w naszych produktach bez wcześniejszych publikacji na ten temat.
© Thorn Lighting