Legend

96275399 LEGEND 36L70 NR 730 BP CL2 T60

ISO 9223 C5	IP65	IK08		CE	EAC		

Legend

Nowoczesna, jednak z stylowa oprawa wykorzystująca Dla wąskich dróg zamknięty układ optyczny LED.
Elektroniczny,. Klasa bezpieczeństwa II. Stopień ochrony IP65, IK08. Wyposażona w.
Obudowa: aluminium odlewane ciśnieniowo, malowane proszkowo kolor szary 900 (zbliżony do RAL 7043).
Klosz: szkło hartowane, płaski.
Typ montażu: na szczycie słupa.
Ochrona przeciwprzepięciowa: 10 kV przed pojedynczym impulsem i 8 kV przed wieloma impulsami dla trybu wspólnego, 6 kV przed wieloma dla trybu różnicowego. Przy stałym systemie DALI, 6 kV przed wieloma impulsami dla trybów wspólnego i różnicowego.
wyposazone w LED 3000K.

Wymiary: 446 x 446 x 999 mm
Moc opraw: 77 W
Waga: 17,5 kg
Współczynnik oporu: 0.14 m²

TLG_LGND_F_CLS.jpg

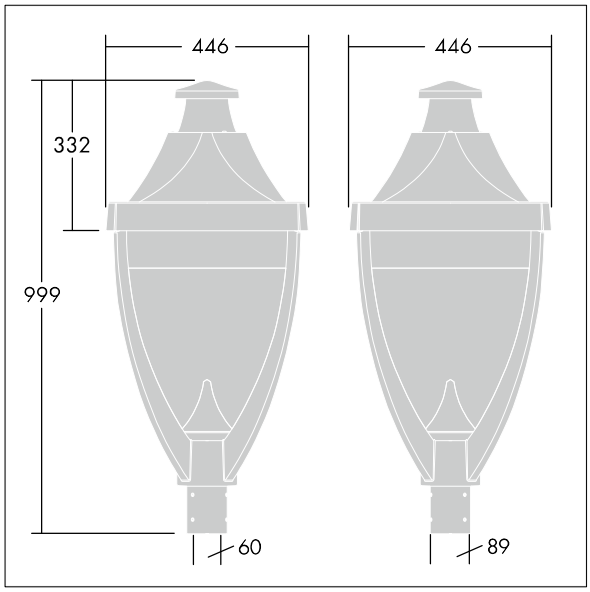

TLG_LGND_M_MTP.wmf

Ten produkt zawiera źródło światła o klasie efektywności energetycznej D.

Wartości oznaczone gwiazdką (*) są wartościami znamionowymi. Thorn stosuje sprawdzone komponenty od wiodących dostawców, ale mimo to mogą wystąpić pojedyncze przypadki usterek technicznych poszczególnych diod LED w trakcie znamionowej trwałości użytkowej produktu. Międzynarodowe normy dopuszczają tolerancję strumienia początkowego i mocy w zakresie ±10%. Jeżeli nie podano inaczej , wartości te obowiązują dla temperatury 25°C

Produkty Thorn Lighting są stale ulepszane. Zastrzegamy sobie prawo do wprowadzania zmian technicznych lub formalnych w naszych produktach bez wcześniejszych publikacji na ten temat.
© Thorn Lighting

Legend

96275399 LEGEND 36L70 NR 730 BP CL2 T60

Produkty Thorn Lighting są stale ulepszane. Zastrzegamy sobie prawo do wprowadzania zmian technicznych lub formalnych w naszych produktach bez wcześniejszych publikacji na ten temat.
© Thorn Lighting