THORN

92900758 <CHAL 150 LED2000-840 HF E3 RSB

IP20 IP54 | IK03 | 850°C | T_a25

Wpuszczana oprawa kubełkowa LED. Układ zapłonowy nieściemnialny zlokalizowany poza oprawą z obwodem 3-godzinnego zasilania awaryjnego testowanym ręcznie. Stopień ochrony IP54 (IP20 od góry) Klasa bezpieczeństwa I.
Obudowa: aluminium, malowany kolor bialy (RAL 9016).
Odbłyśnik: matowy.
Nadaje się do montażu w sufitach o grubości 1-40mm, otwór pod oprawę Ø150mm. wyposazone w LED 4000K, Współczynnik oddawania barw: 80..

Wymiary: Ø172 x 94 mm
Moc opraw: 17,1 W
Strumień świetlny oprawy: 1980 lm
Skuteczność oprawy: 116 lm/W
Waga: 1,51 kg

TLG_CHLC_F_PDB.jpg

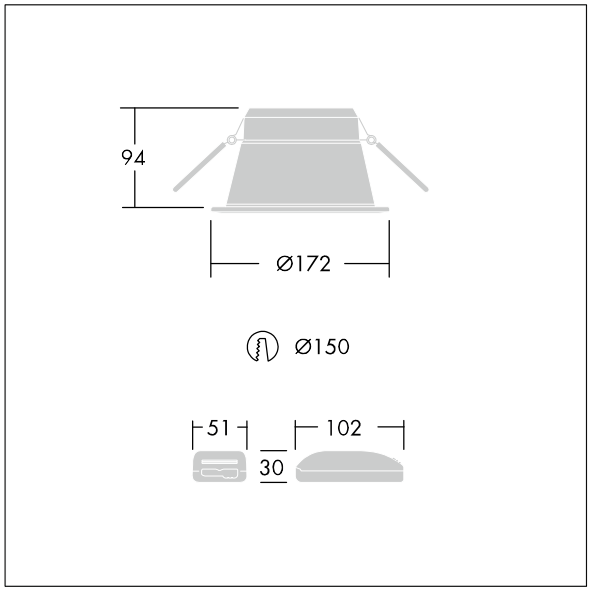

TLG_CHLC_M_150MB.wmf

Ten produkt zawiera źródło światła o klasie efektywności energetycznej D.

Wartości oznaczone gwiazdką (*) są wartościami znamionowymi. Thorn stosuje sprawdzone komponenty od wiodących dostawców, ale mimo to mogą wystąpić pojedyncze przypadki usterek technicznych poszczególnych diod LED w trakcie znamionowej trwałości użytkowej produktu. Międzynarodowe normy dopuszczają tolerancję strumienia początkowego i mocy w zakresie ±10%. Jeżeli nie podano inaczej , wartości te obowiązują dla temperatury 25°C

Produkty Thorn Lighting są stale ulepszane. Zastrzegamy sobie prawo do wprowadzania zmian technicznych lub formalnych w naszych produktach bez wcześniejszych publikacji na ten temat.
© Thorn Lighting

THORN

92900758 <CHAL 150 LED2000-840 HF E3 RSB

Produkty Thorn Lighting są stale ulepszane. Zastrzegamy sobie prawo do wprowadzania zmian technicznych lub formalnych w naszych produktach bez wcześniejszych publikacji na ten temat.
© Thorn Lighting