Areaflood Pro

96644933 <AFP M 48L70-740 A4 HFX CL1 GY

ISO 9223 C5 | IP66 | IK08 | Ta -25 +35

Areaflood Pro

Niewielki, lekki projektor obszarowy LED ogólnego zastosowania. Rozmiar średni. skonfigurowana do sterowania DALI za pośrednictwem dodatkowych przewodów, zasila 48 LEDów napięciem 700mA. Stopień ochrony IP66, IK08, Klasa bezpieczeństwa I.
Rozsył światła: asymetryczny 40°.
Obudowa: odlewane ciśnieniowo aluminium, element na kolor Farba strukturalna jasnoszara (zbliżona do RAL 9006), granulacja 150..
Klosz: hartowane szkło, grubość 4mm.
Odwracana obejma montażowa dostarczana jest w komplecie z oprawą, opcjonalne adaptery trzonka montażowego dostępne są ososbno na zamówienie do montażu szczytowego.
wyposazone w LED 4000K.

TLG_AFLP_F_MEDIUMPDB.jpg

Wymiary: 458 x 490 x 139 mm
Moc opraw: 101 W
Strumień świetlny oprawy: 15724 lm
Skuteczność oprawy: 156 lm/W
Waga: 13,65 kg
Współczynnik oporu: 0.064 m²

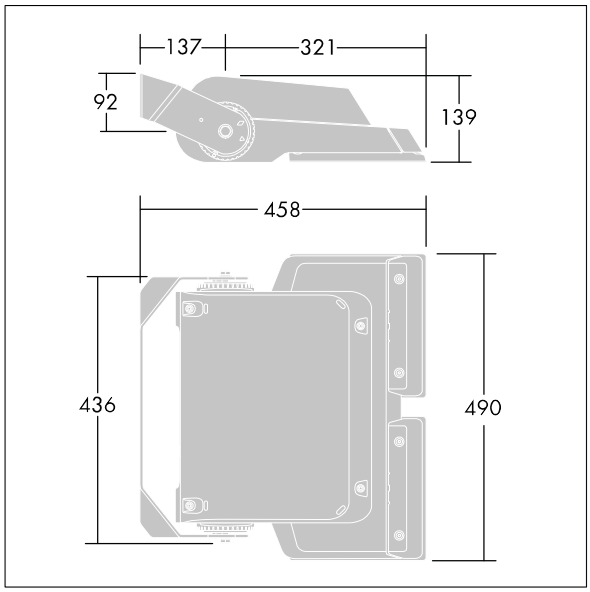

TLG_AFLP_M_MED.wmf

Ten produkt zawiera źródła światła o klasie energetycznej D.

Wartości oznaczone gwiazdką (*) są wartościami znamionowymi. Thorn stosuje sprawdzone komponenty od wiodących dostawców, ale mimo to mogą wystąpić pojedyncze przypadki usterek technicznych poszczególnych diod LED w trakcie znamionowej trwałości użytkowej produktu. Międzynarodowe normy dopuszczają tolerancję strumienia początkowego i mocy w zakresie ±10%. Jeżeli nie podano inaczej , wartości te obowiązują dla temperatury 25°C

Produkty Thorn Lighting są stale ulepszane. Zastrzegamy sobie prawo do wprowadzania zmian technicznych lub formalnych w naszych produktach bez wcześniejszych publikacji na ten temat.
© Thorn Lighting