Areaflood Pro

96644667 <AFP L 144L70-740 A4 BS 3550 PM CL1 GY

ISO 9223 C5 | IP66 | IK08 | Ta -25 +35

Areaflood Pro

TLG_AFLP_F_LARGEPDB.jpg

Niewielki, lekki projektor obszarowy LED ogólnego zastosowania. Rozmiar duży. skonfigurowana do redukcji mocy przez 3 godziny przed wirtualną północą i 5 godzin po niej, zasila 144 LEDów napięciem 700mA. Stopień ochrony IP66, IK08, Klasa bezpieczeństwa I.
Rozsył światła: asymetryczny 40°.
Obudowa: odlewane ciśnieniowo aluminium (EN AC-44300), element na kolor Farba strukturalna jasnoszara (zbliżona do RAL 9006), granulacja 150..
Klosz: hartowane szkło, grubość 4mm.
Odwracana obejma montażowa dostarczana jest w komplecie z oprawą, opcjonalne adaptery trzonka montażowego dostępne są ososbno na zamówienie do montażu szczytowego.
Z miniaturową fotokomórką. wyposazone w LED 4000K.

Niekompatybilna z systemami UrbaSens.

Wymiary: 658 x 490 x 139 mm
Moc opraw: 297 W
Strumień świetlny oprawy: 45792 lm
Skuteczność oprawy: 154 lm/W
Waga: 18,62 kg
Współczynnik oporu: 0.073 m²

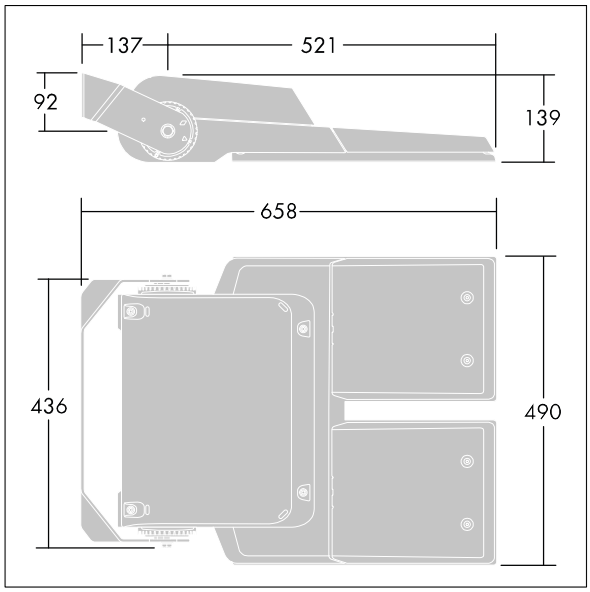

TLG_AFLP_M_LGE.wmf

Ten produkt zawiera źródła światła o klasach energetycznych D, E.

Wartości oznaczone gwiazdką (*) są wartościami znamionowymi. Thorn stosuje sprawdzone komponenty od wiodących dostawców, ale mimo to mogą wystąpić pojedyncze przypadki usterek technicznych poszczególnych diod LED w trakcie znamionowej trwałości użytkowej produktu. Międzynarodowe normy dopuszczają tolerancję strumienia początkowego i mocy w zakresie ±10%. Jeżeli nie podano inaczej , wartości te obowiązują dla temperatury 25°C

Produkty Thorn Lighting są stale ulepszane. Zastrzegamy sobie prawo do wprowadzania zmian technicznych lub formalnych w naszych produktach bez wcześniejszych publikacji na ten temat.
© Thorn Lighting