THORN

96628066 <CHAL PRO LED1100-830 HF E3TX RSB W6

Wpuszczana oprawa kubełkowa LED. Układ zapłonowy nieściemnialny zlokalizowany poza oprawą z obwodem 3-godzinnego zasilania awaryjnego z SelfTestem / DALI adresowalnym układem testującym. Stopień ochrony IP54 (IP20 od góry) Klasa bezpieczeństwa I.
Obudowa: aluminium, malowany kolor.
Odbłyśnik: matowy.
Nadaje się do montażu w sufitach o grubości 1-40mm, otwór pod oprawę Ø150mm. wyposazone w LED 3000K, Współczynnik oddawania barw: 80..

Wymiary: Ø172 x 94 mm
Moc opraw: 8,8 W
Strumień świetlny oprawy: 1090 lm
Skuteczność oprawy: 124 lm/W
Waga: 1,51 kg

TLG_CHLP_F_RSBPDB.jpg

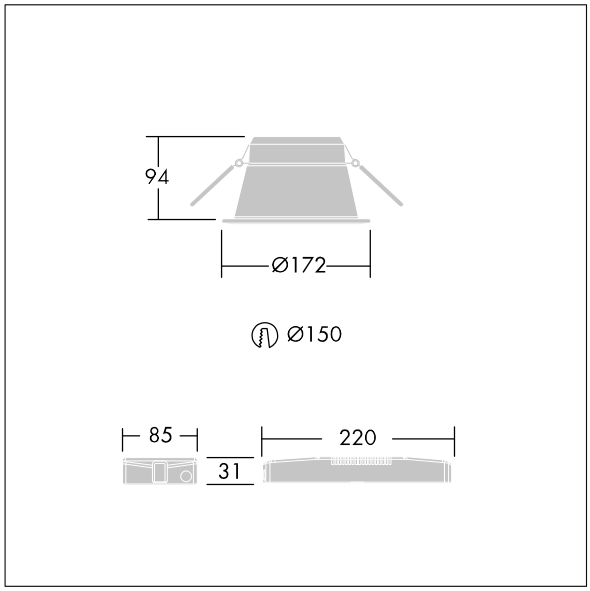

TLG_CHLP_M_DL1.wmf

Ten produkt zawiera źródło światła o klasie efektywności energetycznej D.

Wartości oznaczone gwiazdką (*) są wartościami znamionowymi. Thorn stosuje sprawdzone komponenty od wiodących dostawców, ale mimo to mogą wystąpić pojedyncze przypadki usterek technicznych poszczególnych diod LED w trakcie znamionowej trwałości użytkowej produktu. Międzynarodowe normy dopuszczają tolerancję strumienia początkowego i mocy w zakresie ±10%. Jeżeli nie podano inaczej , wartości te obowiązują dla temperatury 25°C

Produkty Thorn Lighting są stale ulepszane. Zastrzegamy sobie prawo do wprowadzania zmian technicznych lub formalnych w naszych produktach bez wcześniejszych publikacji na ten temat.
© Thorn Lighting

Produkty Thorn Lighting są stale ulepszane. Zastrzegamy sobie prawo do wprowadzania zmian technicznych lub formalnych w naszych produktach bez wcześniejszych publikacji na ten temat.
© Thorn Lighting