96642771 LYRIC DECO LED1550-830 HF MWA-R OP

IP20

Stylowa, zaoblona naścienna LED,w kształcie walca, wyposażona w Układ zapłonowy nieściemnialny. Klasa bezpieczeństwa I, stopień ochrony IP20.
Klosz: opalowy szkło. wyposazone w LED 3000K.

Wymiary: 200 x 95 x 300 mm
Moc opraw: 12,4 W
Strumień świetlny oprawy: 1550 lm
Skuteczność oprawy: 125 lm/W
Waga: 1,4 kg

TLG_LYRD_F_WALLPDB.jpg

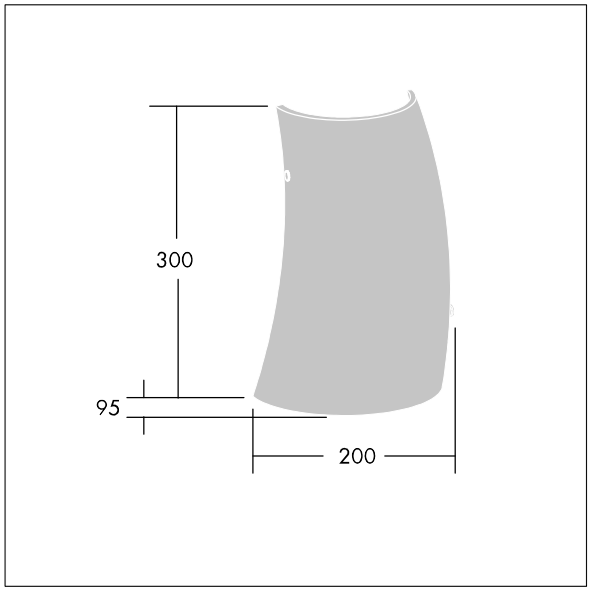

TLG_LYRD_M_DX_AP.wmf

Ten produkt zawiera źródło światła o klasie efektywności energetycznej C.

Wartości oznaczone gwiazdką (*) są wartościami znamionowymi. Thorn stosuje sprawdzone komponenty od wiodących dostawców, ale mimo to mogą wystąpić pojedyncze przypadki usterek technicznych poszczególnych diod LED w trakcie znamionowej trwałości użytkowej produktu. Międzynarodowe normy dopuszczają tolerancję strumienia początkowego i mocy w zakresie ±10%. Jeżeli nie podano inaczej , wartości te obowiązują dla temperatury 25°C

Produkty Thorn Lighting są stale ulepszane. Zastrzegamy sobie prawo do wprowadzania zmian technicznych lub formalnych w naszych produktach bez wcześniejszych publikacji na ten temat.
© Thorn Lighting

96642771 LYRIC DECO LED1550-830 HF MWA-R OP

Produkty Thorn Lighting są stale ulepszane. Zastrzegamy sobie prawo do wprowadzania zmian technicznych lub formalnych w naszych produktach bez wcześniejszych publikacji na ten temat.
© Thorn Lighting