Borne Thor

Borne élégante et robuste à haute performance, offrant une lumière confortable et de nombreuses solutions d'économies d'énergie

- Système optique doté de LED de dernière génération, avec choix entre 2 distributions lumineuses (asymétrique ou symétrique), compatible avec la réglementation PMR (version Slim)
- Matériaux robustes, à l'épreuve du temps avec une haute résistance aux chocs (IK10 pour la borne et 40 Joules pour le diffuseur), afin de lutter contre le vandalisme
- Système de réduction de puissance autonome ou de détection de mouvement de série, permettant de réduire la facture énergétique
- Disponible en 2 tailles : Slim et Wide. Possibilité d'assise ponctuelle sur la version Wide. Couronne lumineuse décorative RGB avec 3 couleurs de LED au choix : rouge, vert ou bleu. Complément de la famille Thor qui comprend des lanternes décoratives.

Photographies, dessins et données photométriques sont communiqués à titre informatif. Pour prendre connaissance de données spécifiques sélectionnez le produit concerné.

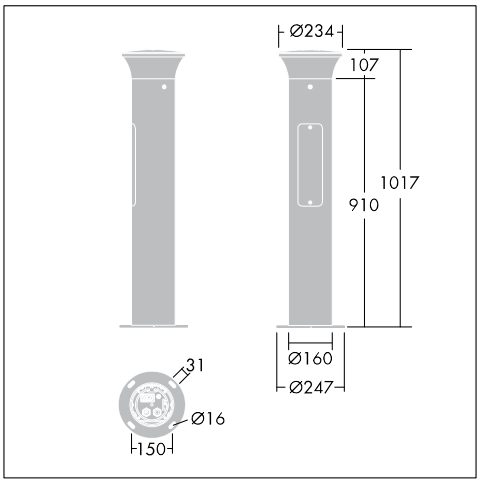

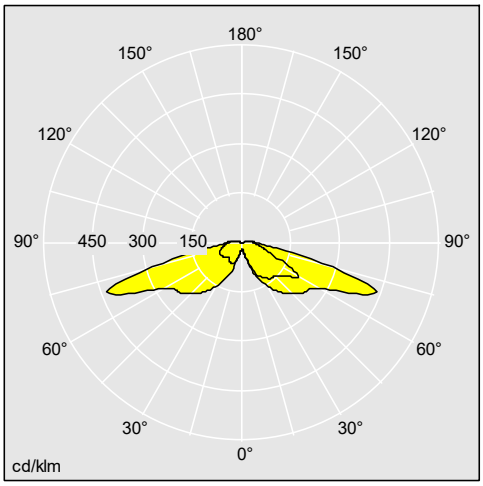

96264246

Matériaux / Finitions

- Corps et semelle: aluminium (EN AW 6060)
- Chapeau: fonderie d'aluminium (EN AC 47100)
- Diffuseur: polycarbonate clair traité anti-UV
- Réflecteur: polycarbonate
- Boîtier d'appareillage: polypropylène

Finition de la borne: peinture poudre gris anthracite AKZO 900 sablé
Classe de corrosion C3 selon la norme ISO 9223-2012

Installation / Montage

- Version Slim : fixation par semelle recevant 4 tiges de scellement M14 avec entraxe de 150mm (96009822 à commander séparément).
- Version Wide : fixation par semelle recevant 4 tiges de scellement M14 avec entraxe de 200mm (à commander séparément).

Prêt à installer grâce au pré-câblage de série, via la trappe de visite antivandale (vis Torx avec détrompeur central).
Coffret de raccordement à commander séparément.
Pour la version RGB, choisir la couleur de la couronne lumineuse au moment de l'installation via la trappe de visite.
Fonction bi-puissance désactivable à l'aide d'un switch via la trappe de visite.

IP66, IK10, Beam_Bollard_1, Beam_Bollard_2, SC1, SC2, CE, Ta=25, Ta=50°C, LED

Les produits de Thorn Lighting sont perfectionnés en permanence. Nous nous réservons le droit d'apporter des modifications à nos produits sans autres publications.
© Thorn Lighting

Borne Thor

Données commerciales -

Désignation	ILCOS	Culot	Poids (kg)	Code SAP
Borne Thor Slim avec couronne RGB				
TR B S 10L25 740 RGB R/S CL1 MPL	LED		7,664	96264229
TR B S 10L25 740 RGB ASY CL1 MPL	LED		7,664	96264230
TR B S 10L25 730 RGB R/S CL1 MPL	LED		7,664	96264231
TR B S 10L25 730 RGB ASY CL1 MPL	LED		7,664	96264232
TR B S 10L25 740 RGB R/S CL2 MPL	LED		7,664	96264237
TR B S 10L25 740 RGB ASY CL2 MPL	LED		7,664	96264238
TR B S 10L25 730 RGB R/S CL2 MPL	LED		7,664	96264239
TR B S 10L25 730 RGB ASY CL2 MPL.	LED		7,664	96264240
Borne Thor Slim				
TR B S 10L25 740 R/S CL1 MPL	LED		7,664	96264225
TR B S 10L25 740 ASY CL1 MPL	LED		7,664	96264226
TR B S 10L25 730 R/S CL1 MPL	LED		7,664	96264227
TR B S 10L25 730 ASY CL1 MPL	LED		7,664	96264228
TR B S 10L25 740 R/S CL2 MPL	LED		7,664	96264233
TR B S 10L25 740 ASY CL2 MPL	LED		7,664	96264234
TR B S 10L25 730 R/S CL2 MPL	LED		7,664	96264235
TR B S 10L25 730 ASY CL2 MPL	LED		7,664	96264236
-				
TR B S 10L25 740 RGB R/S CL1 MGR	LED		9,3	96264245
TR B S 10L25 740 RGB ASY CL1 MGR	LED		9,3	96264246
TR B S 10L25 730 RGB R/S CL1 MGR	LED		9,3	96264247
TR B S 10L25 730 RGB ASY CL1 MGR	LED		9,3	96264248
TR B S 10L25 740 RGB R/S CL2 MGR	LED		9,3	96264253
TR B S 10L25 740 RGB ASY CL2 MGR	LED		9,3	96264254
TR B S 10L25 730 RGB R/S CL2 MGR	LED		9,3	96264255
TR B S 10L25 730 RGB ASY CL2 MGR	LED		9,3	96264256
Borne Thor de faible épaisseur, 250 mA, pas de bande éclairée, fixation par tige de scellement				
TR B S 10L25 740 R/S CL1 MGR	LED		9,3	96264241
TR B S 10L25 740 ASY CL1 MGR	LED		9,3	96264242
TR B S 10L25 730 R/S CL1 MGR	LED		9,3	96264243
TR B S 10L25 730 ASY CL1 MGR	LED		9,3	96264244
TR B S 10L25 740 R/S CL2 MGR	LED		9,3	96264249
TR B S 10L25 740 ASY CL2 MGR	LED		9,3	96264250
TR B S 10L25 730 R/S CL2 MGR	LED		9,3	96264251
TR B S 10L25 730 ASY CL2 MGR	LED		9,3	96264252
Borne Thor Slim PMR avec couronne RGB				
TR B S 10L35 BPSW 740 RGB R/S CL1 MPL	LED		7,7	96273274
TR B S 10L35 BPSW 740 RGB ASY CL1 MPL	LED		7,7	96273275
TR B S 10L35 BPSW 730 RGB R/S CL1 MPL	LED		7,7	96273276
TR B S 10L35 BPSW 730 RGB ASY CL1 MPL	LED		7,7	96273277
TR B S 10L35 BPSW 740 RGB R/S CL2 MPL	LED		7,7	96273282
TR B S 10L35 BPSW 740 RGB ASY CL2 MPL	LED		7,7	96273283

Les produits de Thorn Lighting sont perfectionnés en permanence. Nous nous réservons le droit d'apporter des modifications à nos produits sans autres publications.
© Thorn Lighting

Borne Thor

Désignation	ILCOS	Culot	Poids (kg)	Code SAP
TR B S 10L35 BPSW 730 RGB R/S CL2 MPL	LED		7,7	96273284
TR B S 10L35 BPSW 730 RGB ASY CL2 MPL	LED		7,7	96273285
Borne Thor Slim PMR				
TR B S 10L35 BPSW 730 R/S CL1 MPL	LED		7,7	96273272
TR B S 10L35 BPSW 730 ASY CL1 MPL	LED		7,7	96273273
TR B S 10L35 BPSW 740 R/S CL2 MPL	LED		7,7	96273278
TR B S 10L35 BPSW 740 ASY CL2 MPL	LED		7,7	96273279
TR B S 10L35 BPSW 730 R/S CL2 MPL.	LED		7,7	96273280
TR B S 10L35 BPSW 730 ASY CL2 MPL	LED		7,7	96273281
TR B S 10L35 BPSW 740 R/S CL1 MPL	LED		7,7	96273301
TR B S 10L35 BPSW 740 ASY CL1 MPL	LED		7,7	96273302
Borne Thor Slim PMR avec couronne RGB, montage par enfouissement				
TR B S 10L35 BPSW 740 RGB R/S CL1 MGR	LED		9,3	96273290
TR B S 10L35 BPSW 740 RGB ASY CL1 MGR	LED		9,3	96273291
TR B S 10L35 BPSW 730 RGB R/S CL1 MGR	LED		9,3	96273292
TR B S 10L35 BPSW 730 RGB ASY CL1 MGR	LED		9,3	96273293
TR B S 10L35 BPSW 740 RGB R/S CL2 MGR	LED		9,3	96273298
TR B S 10L35 BPSW 740 RGB ASY CL2 MGR	LED		9,3	96273299
TR B S 10L35 BPSW 730 RGB R/S CL2 MGR	LED		9,3	96273300
TR B S 10L35 BPSW 730 RGB ASY CL2 MGR	LED		9,3	96273303
Borne Thor Slim PMR, montage par enfouissemen				
TR B S 10L35 BPSW 740 R/S CL1 MGR	LED		9,3	96273286
TR B S 10L35 BPSW 740 ASY CL1 MGR	LED		9,3	96273287
TR B S 10L35 BPSW 730 R/S CL1 MGR	LED		9,3	96273288
TR B S 10L35 BPSW 730 ASY CL1 MGR	LED		9,3	96273289
TR B S 10L35 BPSW 740 R/S CL2 MGR	LED		9,3	96273294
TR B S 10L35 BPSW 740 ASY CL2 MGR	LED		9,3	96273295
TR B S 10L35 BPSW 730 R/S CL2 MGR	LED		9,3	96273296
TR B S 10L35 BPSW 730 ASY CL2 MGR	LED		9,3	96273297
Borne Thor Slim avec détection de mouvement - Borne maître				
TR B S 10L25 MAS 740 RGB ASY CL1 MPL	LED		7,9	96265400
TR B S 10L25 MAS 730 RGB R/S CL1 MPL	LED		7,9	96265401
TR B S 10L25 MAS 730 RGB ASY CL1 MPL	LED		7,9	96265402
TR B S 10L25 MAS 740 RGB R/S CL2 MPL	LED		7,9	96265403
TR B S 10L25 MAS 740 RGB ASY CL2 MPL	LED		7,9	96265404
TR B S 10L25 MAS 730 RGB R/S CL2 MPL	LED		7,9	96265405
TR B S 10L25 MAS 730 RGB ASY CL2 MPL	LED		7,9	96265406
TR B S 10L25 MAS 740 RGB R/S CL1 MPL	LED		7,9	96265399
TR B S 10L35 MAS730 RGB R/S CL2 MPL	LED		7,7	96273304
TR B S 10L35 MAS 740 RGB ASY CL2 MPL	LED		7,7	96273305
TR B S 10L35 MAS 740 RGB R/S CL1 MPL	LED		7,7	96273306
TR B S 10L35 MAS 740 RGB ASY CL1 MPL	LED		7,7	96273307
TR B S 10L35 MAS 730 RGB R/S CL1 MPL	LED		7,7	96273308
TR B S 10L35 MAS 730 RGB ASY CL1 MPL	LED		7,7	96273309

Les produits de Thorn Lighting sont perfectionnés en permanence. Nous nous réservons le droit d'apporter des modifications à nos produits sans autres publications.
© Thorn Lighting

Borne Thor

Désignation	ILCOS	Culot	Poids (kg)	Code SAP
TR B S 10L35 MAS 740 RGB R/S CL2 MPL	LED		7,7	96273310
TR B S 10L35 MAS 730 RGB ASY CL2 MPL	LED		7,7	96273311
-				
TR B S 10L25 MAS 740 RGB R/S CL1 MGR	LED		9,5	96265407
TR B S 10L25 MAS 740 RGB ASY CL1 MGR	LED		9,5	96265408
TR B S 10L25 MAS 730 RGB R/S CL1 MGR	LED		9,5	96265409
TR B S 10L25 MAS 730 RGB ASY CL1 MGR	LED		9,5	96265410
TR B S 10L25 MAS 740 RGB R/S CL2 MGR	LED		9,5	96265411
TR B S 10L25 MAS 740 RGB ASY CL2 MGR	LED		9,5	96265412
TR B S 10L25 MAS 730 RGB R/S CL2 MGR	LED		9,5	96265413
TR B S 10L25 MAS 730 RGB ASY CL2 MGR	LED		9,5	96265414
TR B S 10L35 MAS 740 RGB R/S CL1 MGR	LED		9,3	96273312
TR B S 10L35 MAS 740 RGB ASY CL1 MGR	LED		9,3	96273313
TR B S 10L35 MAS 730 RGB R/S CL1 MGR	LED		9,3	96273314
TR B S 10L35 MAS 730 RGB ASY CL1 MGR	LED		9,3	96273315
TR B S 10L35 MAS 740 RGB R/S CL2 MGR	LED		9,3	96273316
TR B S 10L35 MAS 740 RGB ASY CL2 MGR	LED		9,3	96273317
TR B S 10L35 MAS 730 RGB R/S CL2 MGR	LED		9,3	96273318
TR B S 10L35 MAS 730 RGB ASY CL2 MGR	LED		9,3	96273319
Borne Thor Slim avec détection de mouvement - Borne esclave				
TR B S 10L25 SLA 740 RGB R/S CL1 MPL	LED		7,7	96265415
TR B S 10L25 SLA 740 RGB ASY CL1 MPL	LED		7,7	96265416
TR B S 10L25 SLA 730 RGB R/S CL1 MPL	LED		7,7	96265417
TR B S 10L25 SLA 730 RGB ASY CL1 MPL	LED		7,7	96265418
TR B S 10L25 SLA 740 RGB R/S CL2 MPL	LED		7,7	96265419
TR B S 10L25 SLA 740 RGB ASY CL2 MPL	LED		7,664	96265420
TR B S 10L25 SLA 730 RGB R/S CL2 MPL	LED		7,7	96265421
TR B S 10L25 SLA 730 RGB ASY CL2 MPL	LED		7,7	96265422
TR B S 10L35 SLA 740 RGB ASY CL2 MPL	LED		7,66	96273320
TR B S 10L35 SLA 730 RGB R/S CL2 MPL	LED		7,7	96273321
TR B S 10L35 SLA 730 RGB ASY CL2 MPL	LED		7,7	96273322
TR B S 10L35 SLA 740 RGB R/S CL1 MPL	LED		7,7	96273324
TR B S 10L35 SLA 740 RGB ASY CL1 MPL	LED		7,7	96273325
TR B S 10L35 SLA 730 RGB R/S CL1 MPL	LED		7,7	96273326
TR B S 10L35 SLA 730 RGB ASY CL1 MPL	LED		7,7	96273327
TR B S 10L35 SLA 740 RGB R/S CL2 MPL	LED		7,7	96273328
-				
TR B S 10L25 SLA 730 RGB ASY CL2 MGR	LED		9,3	96265430
TR B S 10L25 SLA 740 RGB R/S CL1 MGR	LED		9,3	96265423
TR B S 10L25 SLA 740 RGB ASY CL1 MGR	LED		9,3	96265424
TR B S 10L25 SLA 730 RGB R/S CL1 MGR	LED		9,3	96265425
TR B S 10L25 SLA 730 RGB ASY CL1 MGR	LED		9,3	96265426
TR B S 10L25 SLA 740 RGB R/S CL2 MGR	LED		9,3	96265427
TR B S 10L25 SLA 740 RGB ASY CL2 MGR	LED		9,3	96265428
TR B S 10L25 SLA 730 RGB R/S CL2 MGR	LED		9,3	96265429

Les produits de Thorn Lighting sont perfectionnés en permanence. Nous nous réservons le droit d'apporter des modifications à nos produits sans autres publications.
© Thorn Lighting

Borne Thor

Désignation	ILCOS	Culot	Poids (kg)	Code SAP
TR B S 10L35 SLA 740 RGB ASY CL2 MGR	LED		9,3	96273334
TR B S 10L35 SLA 730 RGB R/S CL2 MGR	LED		9,3	96273335
TR B S 10L35 SLA 730 RGB ASY CL2 MGR	LED		9,3	96273323
TR B S 10L35 SLA 740 RGB R/S CL1 MGRR	LED		9,3	96273329
TR B S 10L35 SLA 740 RGB ASY CL1 MGR	LED		9,3	96273330
TR B S 10L35 SLA 730 RGB R/S CL1 MGR	LED		9,3	96273331
TR B S 10L35 SLA 730 RGB ASY CL1 MGR	LED		9,3	96273332
TR B S 10L35 SLA 740 RGB R/S CL2 MGR	LED		9,3	96273333
Borne Thor Wide avec couronne RGB				
TR B W 10L25 740 RGB R/S CL1 MPL	LED		9	96264261
TR B W 10L25 740 RGB ASY CL1 MPL	LED		9	96264262
TR B W 10L25 730 RGB R/S CL1 MPL	LED		9	96264263
TR B W 10L25 730 RGB ASY CL1 MPL	LED		9	96264264
TR B W 10L25 740 RGB R/S CL2 MPL	LED		9	96264269
TR B W 10L25 740 RGB ASY CL2 MPL	LED		9	96264270
TR B W 10L25 730 RGB R/S CL2 MPL	LED		9	96264271
TR B W 10L25 730 RGB ASY CL2 MPL	LED		9	96264272
Borne Thor Wide				
TR B W 10L25 740 R/S CL1 MPL	LED		9	96264257
TR B W 10L25 740 ASY CL1 MPL	LED		9	96264258
TR B W 10L25 730 R/S CL1 MPL	LED		9	96264259
TR B W 10L25 730 ASY CL1 MPL	LED		9	96264260
TR B W 10L25 740 R/S CL2 MPL	LED		9	96264265
TR B W 10L25 740 ASY CL2 MPL	LED		9	96264266
TR B W 10L25 730 R/S CL2 MPL	LED		9	96264267
TR B W 10L25 730 ASY CL2 MPL	LED		9	96264268
Coffret de raccordement pour Thor Slim				
TEMPO16 CL2 4X16 1C/C			0,46	96012372
Coffret de raccordement pour Thor Wide				
CONNECT CABLE BOX 3/4x2,5² IP67			0,4	96257908
Adaptateurs base MGR				
MGR SPIKE RAZE/DCO/THOR/CANDLE BOL			10	96635553
MGR BASE RAZE/DCO/THOR/CANDLE BOL			6	96635554

Les produits de Thorn Lighting sont perfectionnés en permanence. Nous nous réservons le droit d'apporter des modifications à nos produits sans autres publications.
© Thorn Lighting