THORN

96669211 <ALTISLEDG3 264L A6-I 740

ISO 9223 C5		IP66		IK08		CE	

Wysokiej mocy projektor LED z rozsył 60° asymetryczny, silny strumień świetlny rozsyłem światła z 264 diod LED. Zewnętrzny układ zasilania, który należy zamawiać osobno. Klasa bezpieczeństwa I, klasa szczelności IP66, odporność na uderzenia IK08. Radiator, rama i obejma montażowa: aluminium odlewane ciśnieniowo malowane proszkowo na kolor ciemny zielony (zbliżony do RAL 7043). Klosz: szkło przezroczysty o grubości 5 mm. Obejma montowana z wykorzystaniem dostępnych punktów mocowania (jedna śruba M20 lub 2 śruby M14). Niski współczynnik migotania (< 1%), co umożliwia transmisje telewizyjne w wysokiej rozdzielczości. Oprawa dostarczana z wyposazone w LED 4000K o współczynniku oddawania barw Współczynnik oddawania barw: 70.

Ze względu na szczególne wymogi obliczeniowe dla tego produktu nie podano tu danych fotometrycznych, ale informacje potrzebne przy projektowaniu można uzyskać od lokalnego przedstawiciela.

Wymiary: Wymiary: 757 x 562 x 514 mm
Moc całkowita:
Waga: waga: 22,7 kg
Powierzchnia stawiająca opór wiatrowi (Scx): 0.07 m² przy 0°

TLG_ALTS_F_V2_BRACKET.jpg

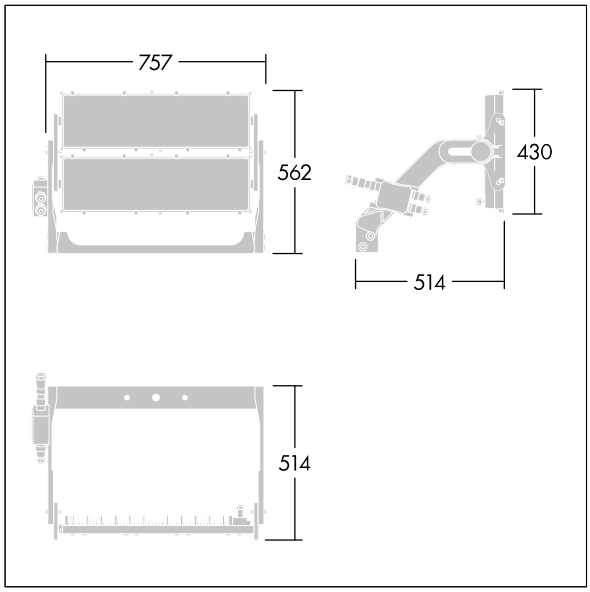

TLG_ALTS_M_LDV2.wmf

Ten produkt zawiera źródło światła o klasie efektywności energetycznej D.

Wartości oznaczone gwiazdką (*) są wartościami znamionowymi. Thorn stosuje sprawdzone komponenty od wiodących dostawców, ale mimo to mogą wystąpić pojedyncze przypadki usterek technicznych poszczególnych diod LED w trakcie znamionowej trwałości użytkowej produktu. Międzynarodowe normy dopuszczają tolerancję strumienia początkowego i mocy w zakresie ±10%. Jeżeli nie podano inaczej , wartości te obowiązują dla temperatury 25°C

Produkty Thorn Lighting są stale ulepszane. Zastrzegamy sobie prawo do wprowadzania zmian technicznych lub formalnych w naszych produktach bez wcześniejszych publikacji na ten temat.
© Thorn Lighting