<TONIC GIMBAL LED2800-940 HF SP 96629354

źródło światła

Głowica świetlna dla oprawy Tonic Gimbal. Mocowanie w ramce instalacyjnej (zamawianej osobno) przez włożenie i przekręcenie. Rozsył światła: punktowy. Oprawa dostarczana z wyposazone w LED 4000K, CRI>90.

Wymiary: Wymiary: Ø160 x 134 mm
Moc całkowita: Moc opraw: 29,8 W
Strumień świetlny oprawy: Strumień świetlny oprawy: 3038 lm
Skuteczność świetlna: Skuteczność oprawy: 102 lm/W
Waga: waga: 1 kg

TLG_TNCC_F_PERSHEAD15.jpg

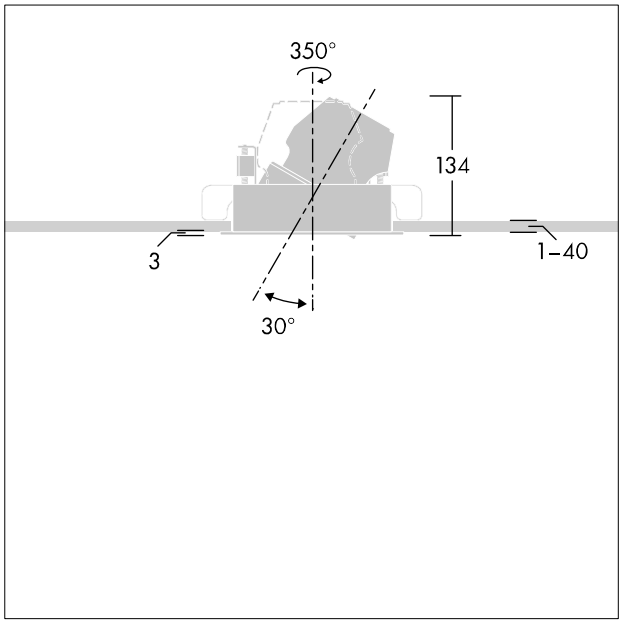

TLG_TNCC_M_LDHEAD.wmf

Wartości oznaczone gwiazdką (*) są wartościami znamionowymi. Thorn stosuje sprawdzone komponenty od wiodących dostawców, ale mimo to mogą wystąpić pojedyncze przypadki usterek technicznych poszczególnych diod LED w trakcie znamionowej trwałości użytkowej produktu. Międzynarodowe normy dopuszczają tolerancję strumienia początkowego i mocy w zakresie ±10%. Jeżeli nie podano inaczej , wartości te obowiązują dla temperatury 25°C

IP20 CE EAC T_a25

Produkty Thorn Lighting są stale ulepszane. Zastrzegamy sobie prawo do wprowadzania zmian technicznych lub formalnych w naszych produktach bez wcześniejszych publikacji na ten temat.
© Thorn Lighting

Produkty Thorn Lighting są stale ulepszane. Zastrzegamy sobie prawo do wprowadzania zmian technicznych lub formalnych w naszych produktach bez wcześniejszych publikacji na ten temat.
© Thorn Lighting