Thor

96665285 <TR 36L35-740 SC BPS HFX CL2 OP W6 L60E

ISO 9223 C5		IP66	IK10		CE			T_a25

Thor

Mały wielkości, inteligentna oprawa miejska z 36 LED-ami zasilanymi prądem 350mA, z układem optycznym Komfortowy uliczny i i mleczna kopuła z poliwęglanu odpornego na promieniowanie UV. Klasa bezpieczeństwa II, o klasie szczelności IP66, i odporności mechanicznej IK10.
Obudowa: aluminium odlewane ciśnieniowo (EN AC 47100 + CAT) z powłoką antykorozyjną, malowane proszkowo na kolor antracytowy (zbliżony do RAL7043). Uchwyt montażowy: aluminium odlewane ciśnieniowo (EN AC-47100 + CAT) z powłoką antykorozyjną, malowane proszkowo na kolor antracytowy (zbliżony do RAL7043).
Klosz: płaski hartowane szkło o grubości 6 mm.
Śruby i zestaw zamykający: stal nierdzewna. Okablowanie fabryczne o długości 6 m dla zasilania sieciowego i sterowania DALI.. Montaż na wysięgniku na trzpieniu Ø 60 mm, nachylenie 0°, regulowane w zakresie od -15° do +10°.. Wyposażona w obwód redukcji poboru mocy o 50%, który działa przez 3 godziny przed wirtualną północą i 5 godzin po niej. Można go wyłączyć podczas montażu za pomocą łatwo dostępnego wewnętrznego przełącznika.. Oprawa dostarczana z wyposazone w LED 4000K.

Wymiary: Wymiary: Ø459 x 171 mm
Moc całkowita: Moc opraw: 45 W
Strumień świetlny oprawy: Strumień świetlny oprawy: 6227 lm
Skuteczność świetlna: Skuteczność oprawy: 138 lm/W
Waga: waga: 10,6 kg
Powierzchnia stawiająca opór wiatrowi: 0.038 m²

TLG_THOR_F_SMLEOP.jpg

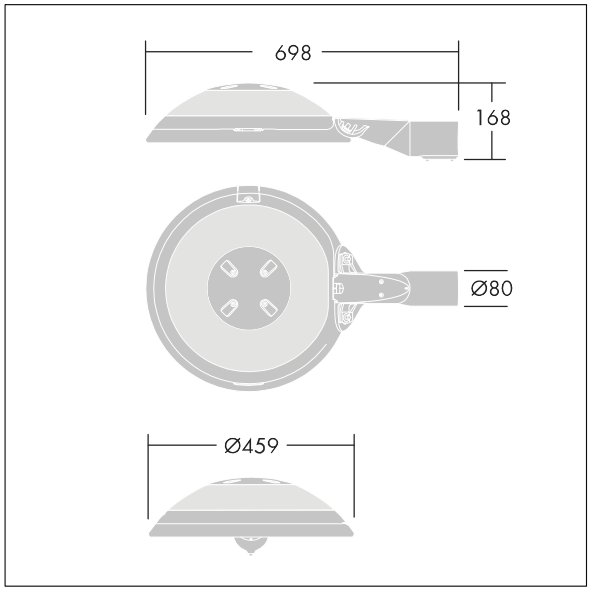

TLG_THOR_M_MLE O.wmf

Ten produkt zawiera źródła światła o klasie energetycznej E.

Wartości oznaczone gwiazdką (*) są wartościami znamionowymi. Thorn stosuje sprawdzone komponenty od wiodących dostawców, ale mimo to mogą wystąpić pojedyncze przypadki usterek technicznych poszczególnych diod LED w trakcie znamionowej trwałości użytkowej produktu. Międzynarodowe normy dopuszczają tolerancję strumienia początkowego i mocy w zakresie ±10%. Jeżeli nie podano inaczej , wartości te obowiązują dla temperatury 25°C

Produkty Thorn Lighting są stale ulepszane. Zastrzegamy sobie prawo do wprowadzania zmian technicznych lub formalnych w naszych produktach bez wcześniejszych publikacji na ten temat.
© Thorn Lighting

Thor

96665285 <TR 36L35-740 SC BPS HFX CL2 OP W6 L60E

Produkty Thorn Lighting są stale ulepszane. Zastrzegamy sobie prawo do wprowadzania zmian technicznych lub formalnych w naszych produktach bez wcześniejszych publikacji na ten temat.
© Thorn Lighting