Plurio

96272408 <PLD O 18L105 WST BPSW CL2 S/G L730

Plurio

Dekoracyjna oprawa montowana na słupie, klasa bezpieczeństwa II, stopień ochrony , IK08.
Wyposażona w obwód redukcji poboru mocy o 50%, który działa przez 3 godziny przed wirtualną północą i 5 godzin po niej. Można go wyłączyć podczas montażu za pomocą łatwo dostępnego wewnętrznego przełącznika..
Podstawa i ramiona: odlewane aluminium, malowane proszkowo na kolor srebrno szary.
Daszek: kształt oryginalny, wykonany z aluminium, teksturowany, srebrno szary (zbliżony do RAL9006) oraz teksturowany ciemnoszary (zbliżony do RAL7043).
Klosz: poliwęglan, przezroczysty z pryzmami przeciwolśnieniowymi, odporny na promieniowanie UV.
Wewnętrzny dla szerokich ulic odbłyśnik.
Źródło światła: moduł LED o mocy wyposażony w sterownik elektroniczny.
wyposazone w LED 3000K.
Dostarczane w komplecie w jednym kartonie.
Montaż na szczycie masztu na trzonie montażowym Ø60mm, długości 75mm.

Wymiary: Ø564 x 567 mm
Moc opraw: 60 W
Waga: 7,8 kg
Współczynnik oporu: 0.074 m²
Skuteczność oprawy: 72 lm/W

TLG_PLRO_F_LEDSYM.jpg

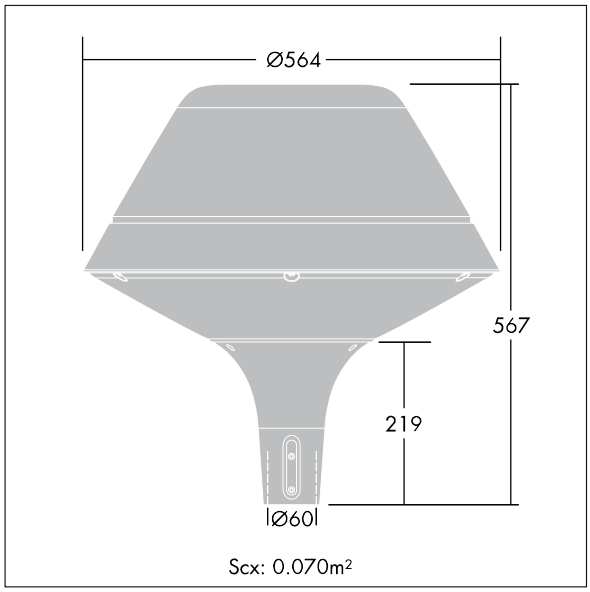

TLG_PLRO_M_LMPSHd60.wmf

Ten produkt zawiera źródło światła o klasie efektywności energetycznej D.

Wartości oznaczone gwiazdką (*) są wartościami znamionowymi. Thorn stosuje sprawdzone komponenty od wiodących dostawców, ale mimo to mogą wystąpić pojedyncze przypadki usterek technicznych poszczególnych diod LED w trakcie znamionowej trwałości użytkowej produktu. Międzynarodowe normy dopuszczają tolerancję strumienia początkowego i mocy w zakresie ±10%. Jeżeli nie podano inaczej , wartości te obowiązują dla temperatury 25°C

Produkty Thorn Lighting są stale ulepszane. Zastrzegamy sobie prawo do wprowadzania zmian technicznych lub formalnych w naszych produktach bez wcześniejszych publikacji na ten temat.
© Thorn Lighting