E/Fact

96271565 <EFACT C00 1L35 SOFT 840 AL FR

IP67	IK08					

E/Fact

Mały kwadratowy projektor montowany w gruncie, doskonale nadaje się do prowadzenia wzroku w ciągach ruchu pieszego. 1 dioda LED zasilana 350mA za pomocą wbudowanego sterownika. Stopień ochrony IP67, klasa bezpieczeństwa I. Maksymalne obciążenie statyczne 1000kg.
Obudowa: odlewane ciśnieniowo aluminium, malowana proszkowo.
Ramka: malowany aluminium, grubość 2mm.
Klosz przedni: matowy hartowane, sodowe, szkło, grubość 8 mm. Spełnia wymogi dotyczące temperatury powierzchni PN-EN60598-2-13
Puszka montażowa: polipropylen.
Urządzenie wyposazone w LED 4000K

Wymiary: 85 x 85 x 103 mm

Waga: 0,7 kg

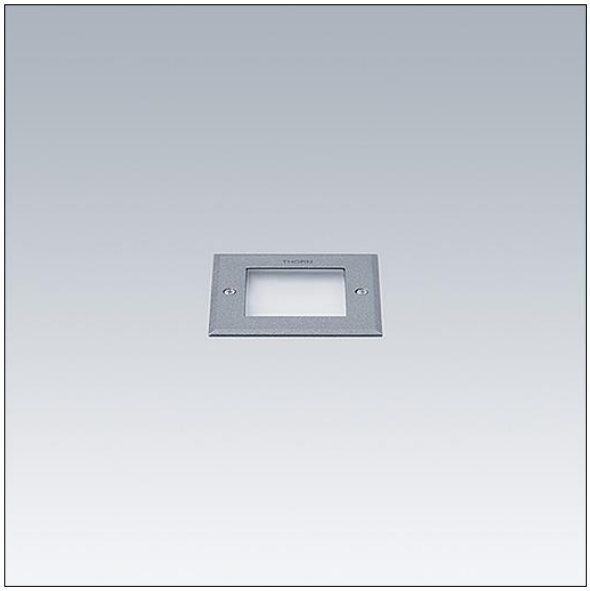

TLG_EFCT_F_C00ALFR.jpg

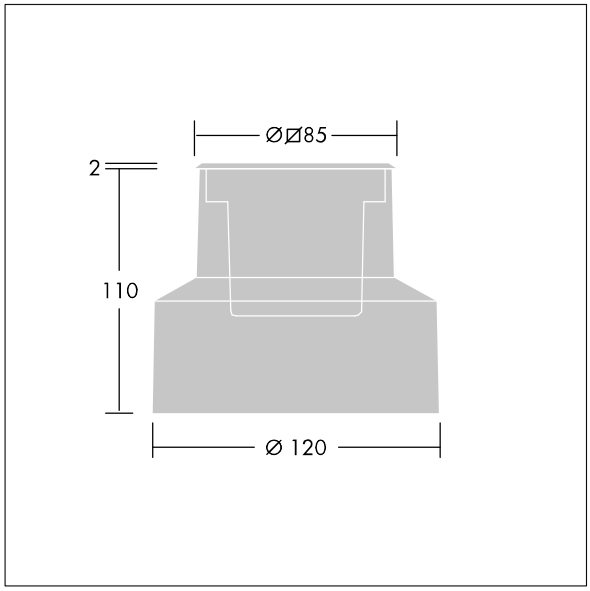

TLG_EFCT_M_2015LD00RSAL.wmf

Ten produkt zawiera źródło światła o klasie efektywności energetycznej E.

Wartości oznaczone gwiazdką (*) są wartościami znamionowymi. Jeżeli nie podano inaczej , wartości te obowiązują dla temperatury 25°C

Produkty Thorn Lighting są stale ulepszane. Zastrzegamy sobie prawo do wprowadzania zmian technicznych lub formalnych w naszych produktach bez wcześniejszych publikacji na ten temat.
© Thorn Lighting