Mica

96271500 MICA SLIM S 3L35 ACC 10D 840 AL SF

IP67 | IK10

Mica

Mały okrągły płytki projektor montowany w gruncie. 3 diod LED zasilanych 350mA za pomocą wbudowanego sterownika. Stopień ochrony IP67, klasa bezpieczeństwa I. Maksymalne obciążenie statyczne 3500 kg. Regulacja pochylenie w zakresie ±15°.
Obudowa: odlewane ciśnieniowo aluminium, malowana proszkowo.
Ramka: malowany aluminium, grubość 3mm.
Klosz przedni: półmatowy hartowane, szkło, grubość mm.
Spełnia wymogi dotyczące temperatury powierzchni PN-EN60598-2-13
Puszka montażowa: polipropylen.
Rozsył światła: 10°, doskonale nadaje się do zastosowania w ciągach dojazdowych do posesji.
Urządzenie wyposazone w LED 3200K. Okablowana fabrycznie kablem o długości 0,5m.

TLG_MICA_F_SS3LEDALSF.jpg

Oprawy Mica i Mica Slim instalować można w obszarach o maksymalnej dozwolonej prędkości 30 km/h w przypadku wersji płaskich i 20 km/h w przypadku wersji z kopułką.

Wymiary: Ø153 x 175 mm
Moc opraw: 4,3 W
Strumień świetlny oprawy: 243 lm
Skuteczność oprawy: 57 lm/W
Waga: 2,34 kg

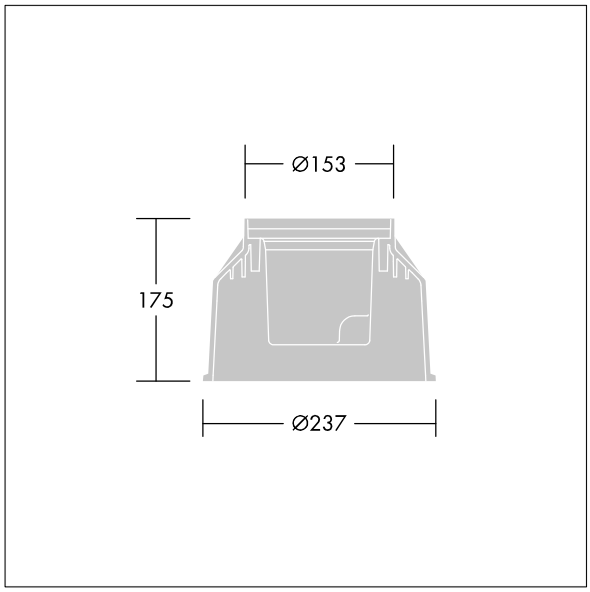

TLG_MICA_M_2015LDSLMSAL.wmf

Ten produkt zawiera źródło światła o klasie efektywności energetycznej E.

Wartości oznaczone gwiazdką (*) są wartościami znamionowymi. Thorn stosuje sprawdzone komponenty od wiodących dostawców, ale mimo to mogą wystąpić pojedyncze przypadki usterek technicznych poszczególnych diod LED w trakcie znamionowej trwałości użytkowej produktu. Międzynarodowe normy dopuszczają tolerancję strumienia początkowego i mocy w zakresie ±10%. Jeżeli nie podano inaczej , wartości te obowiązują dla temperatury 25°C

Produkty Thorn Lighting są stale ulepszane. Zastrzegamy sobie prawo do wprowadzania zmian technicznych lub formalnych w naszych produktach bez wcześniejszych publikacji na ten temat.
© Thorn Lighting