THORN

96263365 <ALTIS 1KW R2 HQITS-S CL1 WI

ISO 9223 C3		IP66	IK08		CE	EAC

Bardzo skuteczna oprawa na wyładowcze źródła światła. magnetyczny układ zapłonowy. Klasa bezpieczeństwa I, stopień ochrony IP66.
Obudowa i ramka: odlewane ciśnieniowo aluminium, odlew niemalowany.
Klosz: 4mm termicznie hartowane szkło.
Obejma montażowa blokowana za pomocą pojedynczej kotwy montowanej w otworze Ø22mm, lub otworu 105x17mm, ewentualnie za pomocą dwóch kotew montowanych w dwóch otworach Ø15mm. Wyposażona w uszczelkę dławikową dla przewodu o średnicy 8 do 12mm. Nakierowanie oprawy jest możliwe za pomocą celownika znajdującego się na obudowie oprawy. Oprawa znakomicie nadaje się do oświetlenia boisk sportowych i stadionów. Dostarczana w komplecie z obudową zapłonnika (). Układ zasilania należy zamawiać osobno. Należy zamówić źródła oddzielnie.

Źródło światła: 1 x 1000W Źródło światła: 1 x HIT-DE / 1000W

Moc opraw: 1051 W
Wymiary: 566 x 626 x 285 mm
Waga: 14,33 kg
Współczynnik oporu: 0.21 m²

TLG_ALTI_F_STANDPDB.jpg

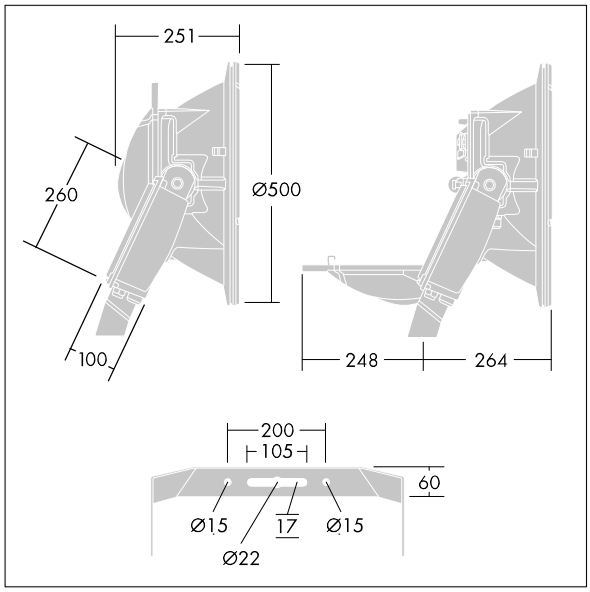

TLG_ALTI_M_LDBACK.wmf

Produkty Thorn Lighting są stale ulepszane. Zastrzegamy sobie prawo do wprowadzania zmian technicznych lub formalnych w naszych produktach bez wcześniejszych publikacji na ten temat.
© Thorn Lighting

96263365 <ALTIS 1KW R2 HQITS-S CL1 WI

Produkty Thorn Lighting są stale ulepszane. Zastrzegamy sobie prawo do wprowadzania zmian technicznych lub formalnych w naszych produktach bez wcześniejszych publikacji na ten temat.
© Thorn Lighting